SEZIONE 1-1

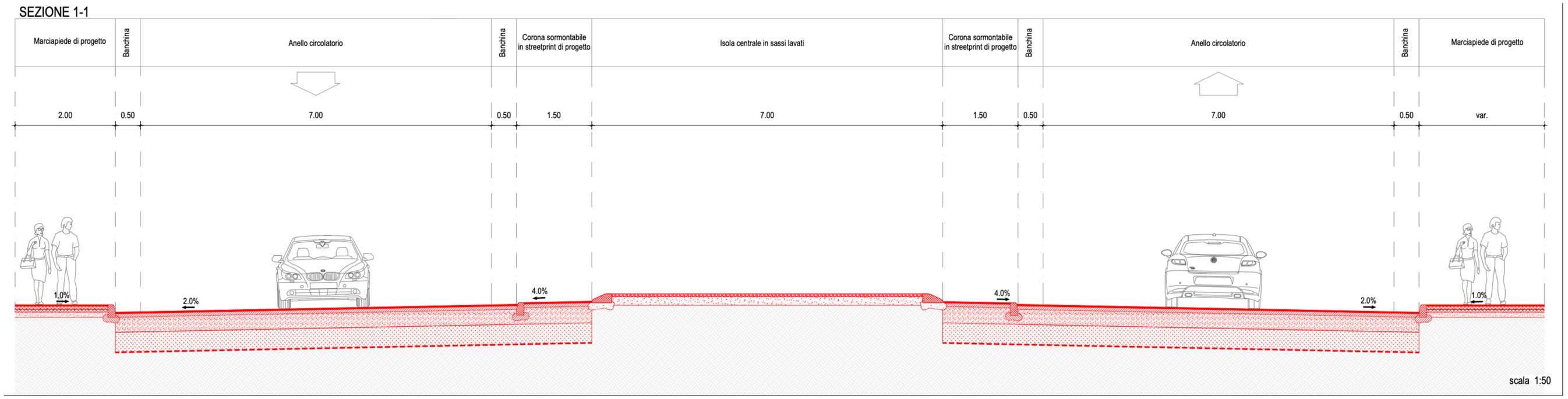

SEZIONE 2-2

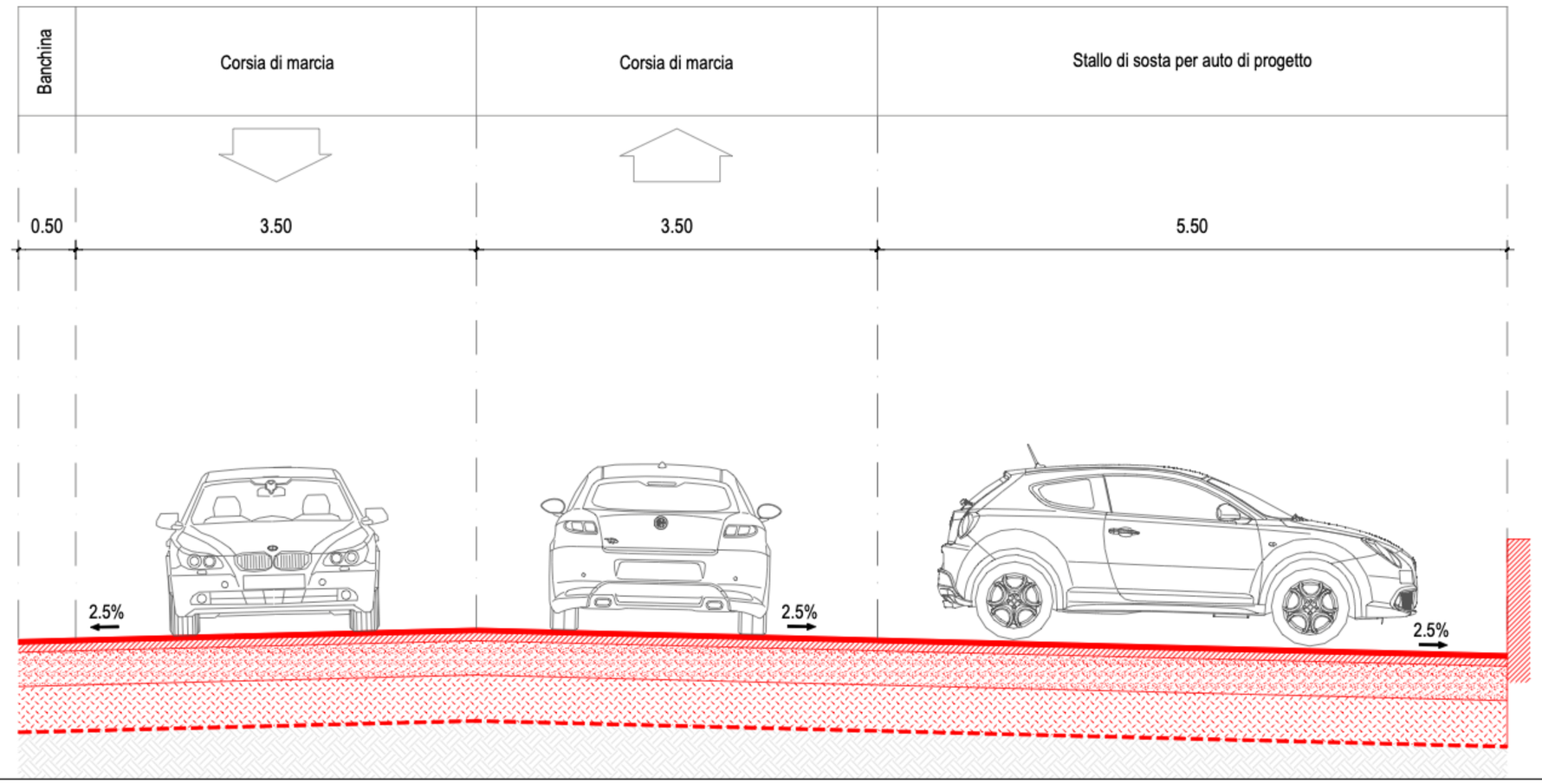

ISOLA SPARTITRAFFICO IN CIOTTOLI DI FIUME LAVATI

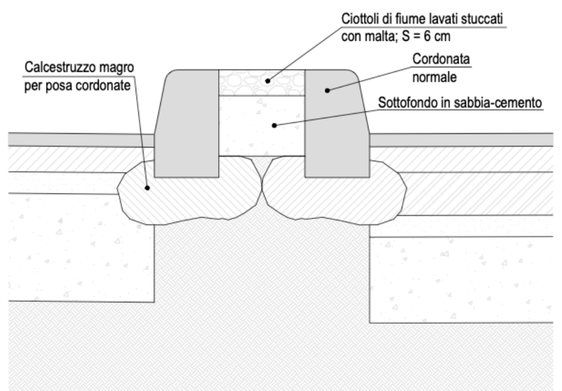

Particolare 2 scala 1:10

MARCIAPIEDE DI PROGETTO

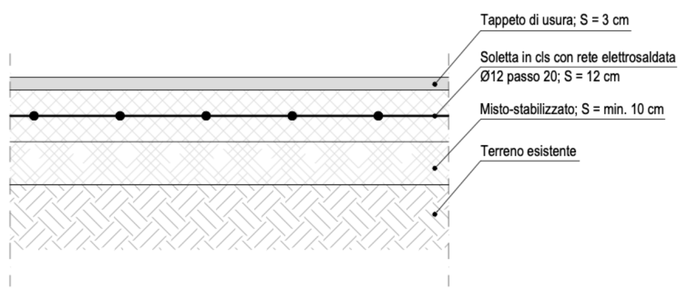

Particolare 3 scala 1:10

PACCHETTO STRADALE DI PROGETTO

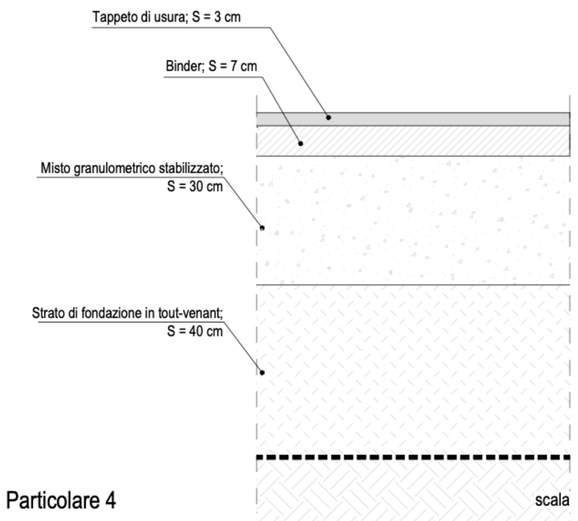

Particolare 4 scala 1:10

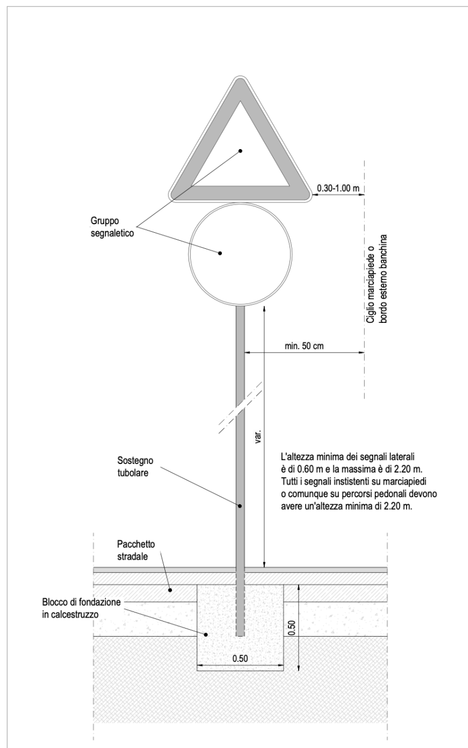

SEZIONE PARCHEGGI

"BORGO SANTA CHIARA" PUA IN VARIANTE AL PI - PROGETTO DI RIGENERAZIONE URBANA CASTELFRANCO VENETO - TV			23a.1
COMMITTENTE	PROGETTISTI		SEZIONE PARCHEGGI
VIVERE NEL PARCO S.p.A. Via Roma n. 32 Castelfranco Veneto (TV) **FRACARRO 1933 S.R.L.** Via Cazzaro n. 3 Castelfranco Veneto (TV)	**Paolo Pellizzari Ingegnere** Via Giotto n. 10 Castelfranco Veneto Ordine Ingegneri di Treviso n 818 C.F. PLLPLA64D22C111E - PIVA 01225540266 email ing.paolopellizzari@gmail.com cell. 335 5455175	**Lucio Fior Architetto** Viale Antonio Mazzon 13 Bassano del G. (VI) Ordine Architetti di Vicenza n 1253 C.F. FRLLCI65C26D476P - PIVA 02639610249 email archifior@gmail.com cell. 3204733238	SCALA: 1-50 1-10 DATA: FEBBRAIO 2024
			FILE: Prop Sez FR - 11 2023 REV. ____

COPYRIGHT STUDIO ING. PAOLO PELLIZZARI
TUTTI I DIRITTI SONO RISERVATI A NORMA DI LEGGE

Documento firmato da: Lucio Fior In data: 24/04/2024

C_C111 - C_C111 - 1 - 2024-04-26 - 0018508